SPI OLED LCD 2,42" displej 128x64

1. POPIS

Jedná se o OLED displej, který vykresluje znaky a grafiku bílou barvou, což zaručuje dobrou čitelnost i na přímém slunci. S Arduinem (nebo jinou vývojovou platformou) komunikuje přes rozhraní SPI. Vyznačuje se dostatečným rozlišením v poměru s úhlopříčkou, která činí 2,42". Předností je také energetická nenáročnost. Displej je určen pro větší přenosná zařízení, ale také pro monitoring průmyslových rozvaděčů nebo domácích aplikací.

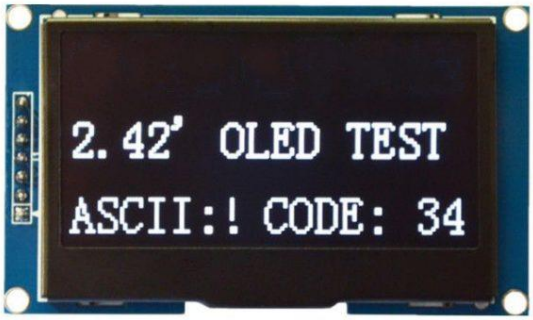

Základní charakteristika modulu:

- Vysoké rozlišení 128x64 bodů
- Úhlopříčka 2,42"
- Vysoký kontrast
- Nízká spotřeba
- Jednoduché připojení k vývojovým kitům přes komunikační rozhraní SPI
- Montážní otvory

2. SPECIFIKACE

Hlavní čip	SSD1309	**Komunikační rozhraní**	SPI
Napájecí napětí	3,3 až 5 VDC	**Barva aktivních bodů**	bílá
Proud	cca 60 mA	**Provozní teplota**	-20 až 70 °C
Rozlišení	128 x 64	**Průměr mont. otvorů**	3 mm
Úhlopříčka	2,42"	**Rozteč mont. otvorů (mm)**	67,5 x 38,5
Pozorovací úhel	> 160 °	**Rozměry modulu (mm)**	72 x 43 x 6,5

Copyright © 2018 ECLIPSERA s.r.o.

3. ZAPOJENÍ

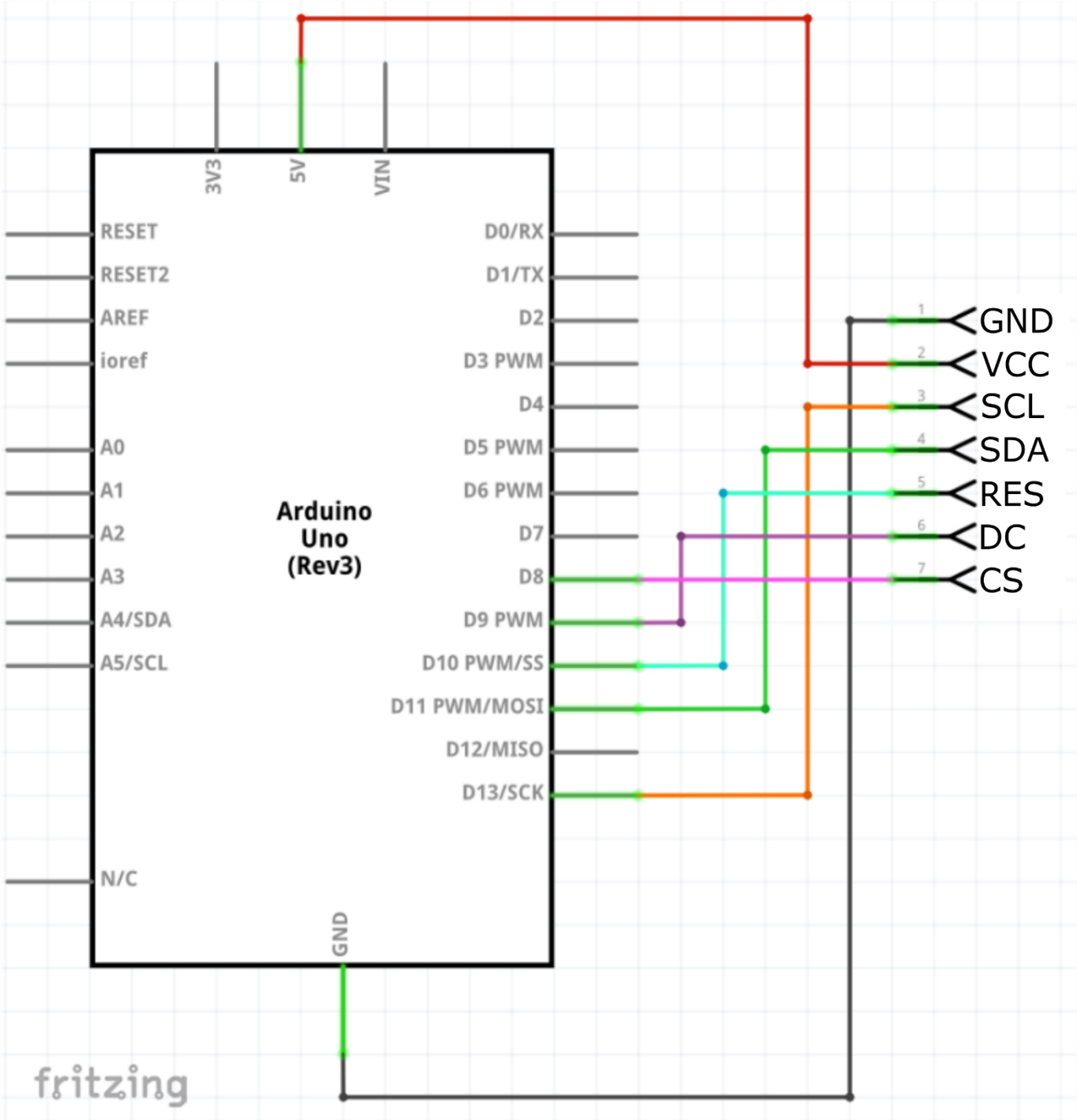

Copyright © 2018 ECLIPSERA s.r.o.

4. UKÁZKA PROGRAMU

Kód byl převzat z webové stránky navody.arduino-shop.cz a následně upraven do výsledné podoby.

```
#include "U8glib.h"

#define D0 13
#define D1 11
#define DC 9
#define CS 8
#define RES 10

U8GLIB_SSD1309_128X64 mujOled(D0, D1, CS, DC, RES);

long int prepis = 0;

void setup(void) {
  // mujOled.setRot180();
}

void loop(void) {

  if (millis() - prepis > 100) {
    mujOled.firstPage();
    do {
      vykresli();
    } while ( mujOled.nextPage() );
    prepis = millis();
  }
  delay(10);
}

void vykresli(void) {
  mujOled.setFont(u8g_font_unifont);
  mujOled.setPrintPos(0, 10);

  mujOled.print("Arduino navody");
  mujOled.setPrintPos(0, 25);
  mujOled.print("arduino-shop.cz");
  mujOled.setPrintPos(0, 40);
  mujOled.print("Cas od zapnuti:");
  mujOled.setPrintPos(40, 55);
  mujOled.print(millis() / 1000);
  mujOled.print(" vterin");
}
```


Copyright © 2018 ECLIPSERA s.r.o.